12858 [mm]

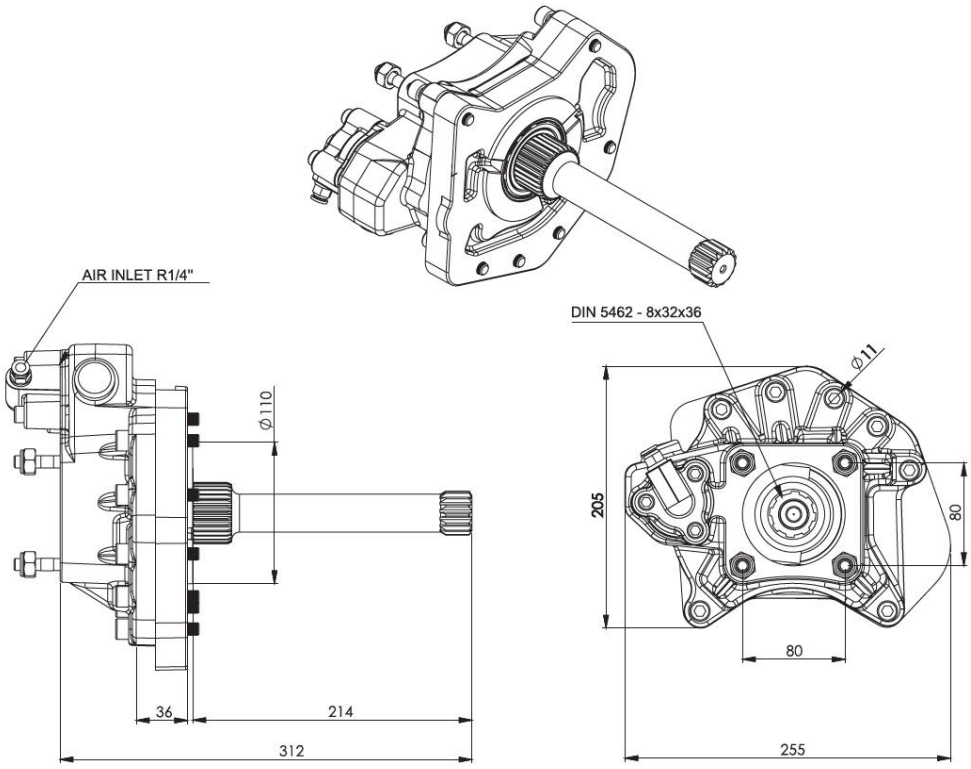
AIR INLET R1/4"
DIN 5462 - 8x32x36
Ø110
Ø11
205
80
80
36
214
312
255